MANUAL

TED36, 7,5 kW

Serienummer: .....

- TEKNISKA DATA
- TILLBEHÖR
- FUNKTIONSBESKRIVNING
- INSTALLATION
- PROVKÖRNING
- UNDERHÅLL
- SÄKERHETSFÖRESKRIFTER
- FELSÖKNING
- GARANTI
- RESERVDELAR

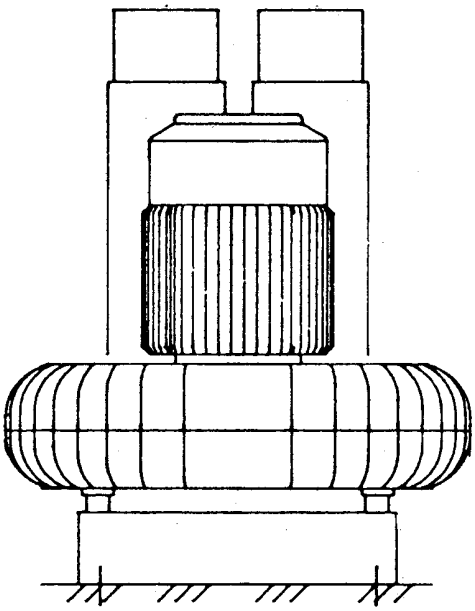

Dustcontrol reserverar sig för tryckfel och produktförändringar.

TEKNISKA DATA

Varvtal	max 3600 rpm
Vikt	65 kg
Undertryck max	25 kPa
nom	20 kPa
Luftflöde max	600 m^3/h
Inlopp/utlopp	ϕ108 mm
Ljudnivå med kanalljuddämp. 1 m från kåpa	75 dB(A)

TRYCKALSTRING OCH EFFEKTFÖRBRUKNING

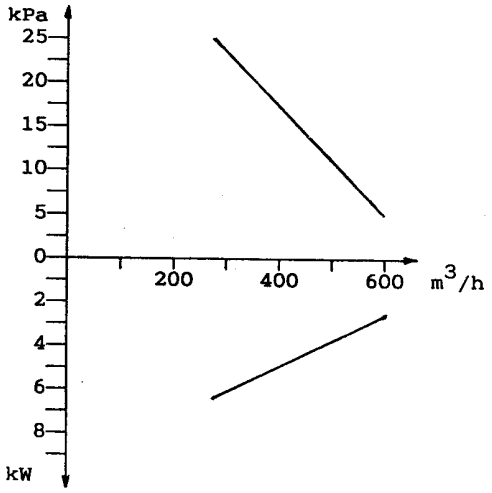

Pumpkurvan gäller undertryck. Används pumpen till att skapa övertryck blir trycket ca 40% högre.

MÅTT, UPPSTÄLLNING

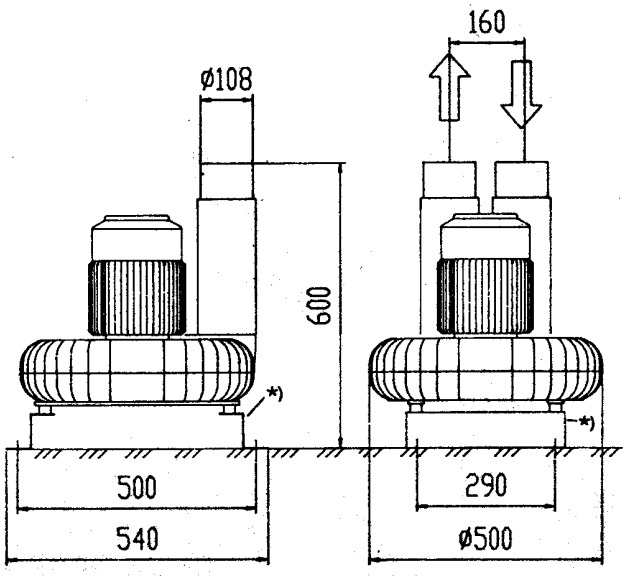

MÄRKEFFEKT

Art nr	V	Hz	Märkeffekt
4193	220/440	60	7,5 kW
4191	575	60	8,5 kW

TILLBEHÖR	Art nr
Pumpfundament för separat uppställning av pump	4477
Vakuumventil	8001

FUNKTIONSBESKRIVNING

Sidokanalstyp. TED 36 är en turbopump av sidokanalstyp. Mellan inlopp och utlopp löper skovlar genom en passage med mycket små spel. Det är därför viktigt att det inte kommer in några partiklar i pumpen- haveririsk! Turbopumpen komprimerar luft och det är därför helt naturligt att den blir het under drift.

Direktdrift. Pumpen är direktriven av en 3-fas motor.

Kylluft. Kylluft till pumpen ska normalt tas från en vakuumventil , art nr 8001, som monteras på sugsidan i direkt anslutning till pumpen.

INSTALLATION

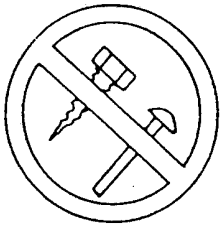

1. Skruva fast pumpen i pumpfundamentet eller annat stadigt underlag.

2. Anslut inlopp och utlopp. Starta aldrig pumpen utan att kanalerna är anslutna.

3. Inloppet ska alltid vara anslutet till en stoftavskiljare med filter. Inga partiklar får komma in i pumpen.

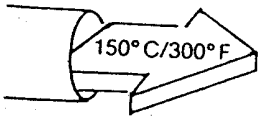

4. Utloppet ska vara utrustat med en ljuddämpare. Utloppsljudet sänks då till ca 75 dB(A).

5. Om utloppet riktas uppåt ska det avslutas med en böj så att inte regvatten kommer in i utloppet. Blåsluften kan vara 100-150 °C varm.

6. Den elektriska installationen ska göras av en behörig elektriker. En separat låsbar arbetsbrytare ska monteras i närheten av pumpen.

7. Styrskåpet ska utrustas med termiskt motorskydd som ställs och testas av elektriker. Kontrollera att pumpen har rätt rotationsriktning.

PROVKÖRNING

1. Se till att arbetsbrytaren är frånslagen och låst.

2. Kontrollera att pumpen kan startas utan olägenhet och att alla uttag i systemet är stängda.

3. Anslut en manometer kallibrerad till minst 30 kPa till sugsidan så nära pumpen som möjligt.

4. Slå till arbetsbrytaren. Starta pumpen och lyssna efter missljud. En hög ton från skovelhjulen hörs.

5. Mät trycket på sugsidan. Jämför med det tryck som anläggningen är dimensionerad för. Trycket kan justeras genom att vakuumvnetilens inställning ändras.

6. Kontrollera sugsystemets funktion.

7. Det är helt normalt att pumpens utlopp blir mycket varmt efter någon timmes körning.

UNDERHÅLL

Pumpen ska ses över och smörjas minst en gång per år.

1. Starta pumpen och lyssna efter missljud.

2. Stäng av pumpen och lås arbetsbrytaren.

3. Turbopumpens lager ska smörjas med

Dustcontrol Lagerfett, Art.Nr 9928

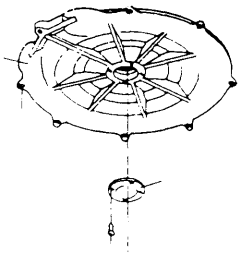

- Lossa undre lagrets kylfläns.
- Kontrollra fettets kondition och fyll på nytt fett till 2/3 av lockets volym.

4. Se över anslutningar och kablar så att de är intakta.

SÄKERHETSANVISNING

- Utrustning får monteras och skötas endast av behöriga personer som tagit del av denna skrift.
- Den elektriska installationen får endast utföras av behörig elektriker.
- En separat, låsbar arbetsbrytare ska vara monterad i närheten av pumpen.
- VARNING FÖR STARKT UNDERTRYCK
- Starta aldrig pumpen med öppna kanaler.
- Prova aldrig undertrycket med handflatan eller annan kroppsdel.
- Utblåsluften kan vara 150 ^{o}C varm.

FELSÖKNING

* Motorn går inte.
- El avstängd, slå på el.
- Motorskyddet i elskåpet utlöst, motorn överbelastad.
- El når inte fram, se över kopplingar och ledningar
- Säkerhetsbrytaren avstängd, öppna.

* Motorn stannar direkt efter start.
- Felaktig säkring, byt till rätt säkring.
- Motorskyddet för lågt ställd, låt elektriker justera.

* Motorn går men anläggningen suger inte.
- Stopp i rör eller slangar, rensa.
- Stoftavskiljaren har inte ansluten uppsamlingsanordning, anslut.
- Pumpen roterar åt fel håll, låt elektriker skifta fas.

* Motorn går men anläggningen suger dåligt.
- Hål på slangar eller otätt rörsystem, kontrollera.
- Igensatt filter i stoftavskiljaren, rensa eller byt.

* Onormalt ljud från pumpen.
- Partiklar kan ha kommit in i pumpen, stäng av och beställ service.

GARANTI

Garantitiden är 1 år vid 1-skift eller motsvarande tid vid flerskift. Garantin avser fabrikationsfel. Garantin gäller under förutsättning att pumpen används på normalt sätt och får det underhåll som krävs.

Reparationer ska utföras av Dustcontrol eller av personal som godkänts av Dustcontrol. I annat fall förverkas garantin.

RESERVDELAR

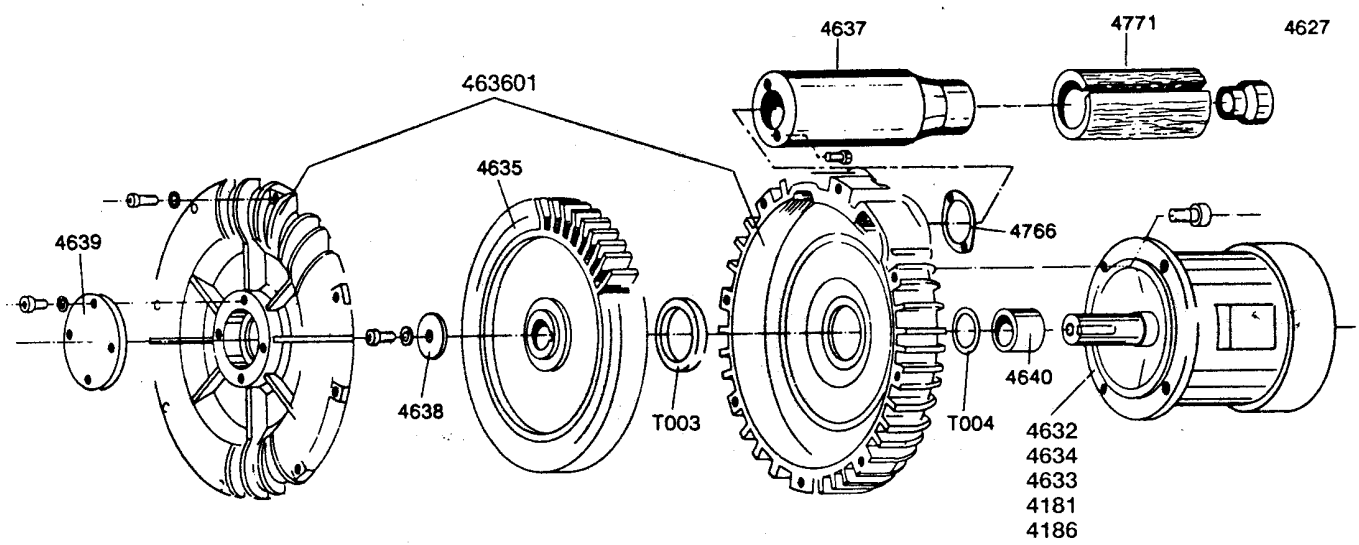

Art. nr	Benämning
4153	Turbinhus & Kåpa (axel D=28)
4154	Turbinhjul (axel D=28)
4155	Distans (axel D=28)
4156	Ändbricka 5 kW
4181	Motor 7,5 kW 600/60Hz
4186	Motor 7,5 kW 220-440V/60Hz
4216	Sätesring
4627	Kona, ljuddämp. pumpar 100/80
4632	Motor 5,5 kW 380/660V
4633	Motor 5,5 kW 220(380V
4634	Motor 5,5 kW 500V
4635	Turbinhjul (axel D=38)
463601	Turbinhus & kåpa målad (axel D=38)
4637	Ljuddämparhus
4638	Ändbrikca 5,5 kW
4639	Täcklock
4640	Distans (axel D=38)
4766	Gummipackning
4771	Ljuddämparinsats
T003	Radialtätning
T004	Shims

Art. nr	Description
4153	Impeller housing (axle D=28)
4154	Pump impeller 5 kW (axle D=28)
4155	Spacing collar (axle D=28)
4156	End plate 5 kW
4181	Motor 7,5 kW 600V 60 Hz
4186	Motor 7,5 kW 220–440V 60 Hz
4216	Ring, back valve
4627	Cone, silencer 100/80
4632	Motor 5,5 kW 380/660V
4633	Motor 5,5 kW 220/380V
463220	Motor 5,5 kW 415V
4635	Impeller 5,5 kW (axle D=38)
463601	Impeller housing (axle D=38)
4637	Silencer housing
4638	End plate 5,5 kW
4639	Cover
4640	Spacer (axle D=38)
4766	Rubber gasket
4771	Silencer insert
T003	Radial packing
T004	Shim

Art. nr	Benennung
4153	Gehäuse u. Deckel f. Gebläse (Achse D=28)
4154	Gebläserad (Achse D=28)
4155	Distanz 5 kW (Achse D=28)
4156	Endplatte 5 kW
4181	Motor 7,5 kW 600/60Hz
4186	Motor 7,5 kW 220-440V/60Hz
4216	Konusring
4627	Ring
4632	Motor 5,5 kW 380/660V
4633	Motor 5,5 kW 220/380V
4634	Motor 5,5 kW 500V
4635	Gebläserad 5,5 kW (Achse D=38)
463601	Gehäuse u. Deckel f. Gebläse 5,5 kW (Achse D=38)
4637	Schalldämpfergehäuse
4638	Endplatte 5,5 kW
4639	Verschlußdeckel
4640	Distanz (Achse D=38)
4766	Gummidichtung
4771	Schalldämpfereinsatz
T003	Radialdichtung
T004	Toleranzscheibe

MANUAL

TED36, 7,5 kW

Serial number:.....

TECHNICAL DATA

ACCESSORIES

SYSTEM DESCRIPTION

INSTALLATION

TEST RUNNING

SERVICE

SAFETY CONSIDERATIONS

TROUBLE SHOOTING

WARRANTY

SPARE PARTS

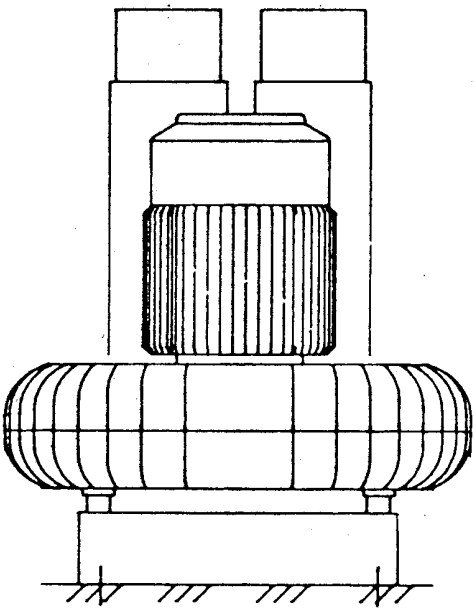

Dustcontrol reserves the right to alter specifications without notice and is not obligated to alter previously produced machines.

Dustcontrol is not responsible for printing errors in this manual.

TECHNICAL DATA

RPM		max 3600
Weight		65 kg
Neg.pressure	max	25 kPa
	nom	20 kPa
Air flow max		600 m^3/h
Inlet/outlet		ϕ108 mm
Sound level with inline silencer 1 m of unit		75 dB(A)

Capacity and power consumption

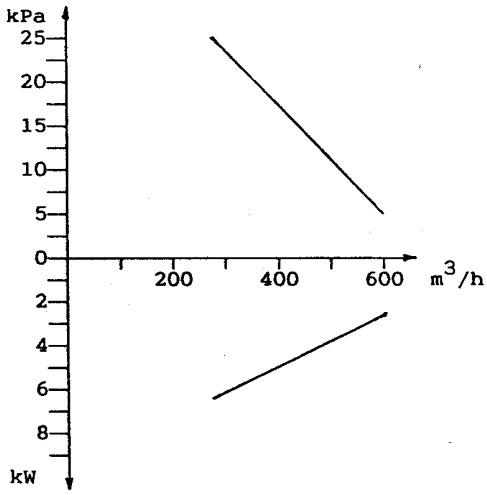

The curve is valid for negative pressure. With positive pressure, the relative differential will be greater. As an aproximate value, the positive pressure can be 40 % higher than the negative pressure.

DIMENSIONS

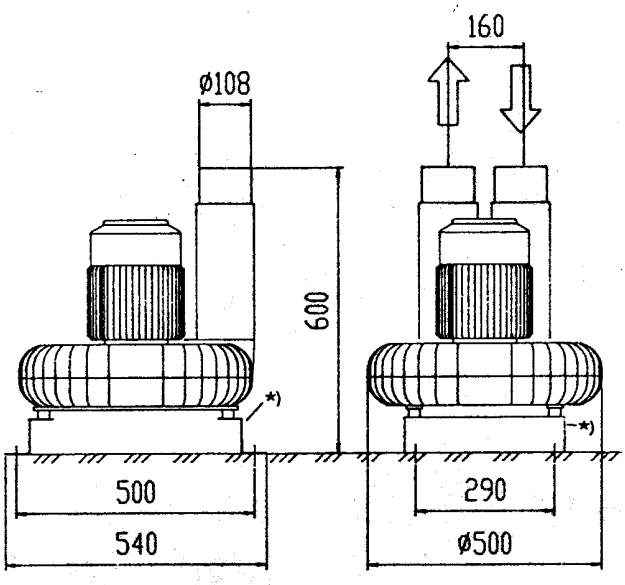

Power rating

Art nr	V	Hz	Power rating
4193	220/440	60	7,5 kW
4191	575	60	8,5 kW

ACCESSORIES	Art nr
Pump chassis for separate mounting of the pump	4477
Vacuum relief valve	8001

SYSTEM DESCRIPTION

Regenerative blowers. Dustcontrol's turbopumps are regenerative blowers. The impellers rotate in the blower housing through extremely low tollerances. The pump compresses air and it is therefore natural that it becomes hot while running.

Direct drive. The pump is direct driven.

Cooling air. Cooling air is normally taken from a vacuum relief valve, art nr 8001, which should be mounted next to the pump on the suction side.

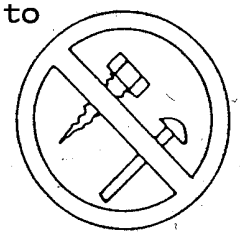

INSTALLATION

1. Ancor the pump to the pump chassis.

2. Connect the ducting to both the inlet and the outlet. Do not start the pump without having it connected to the ductwork.

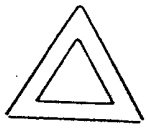

3. The pump inlet should always be connected to a separator with a filter unit. The pump cannot tolerate contaminated airflow.

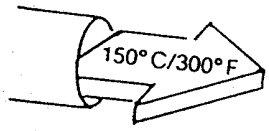

4. Extra silencing can be installed if the outlet sound level is to be lowered to ~75 dB(A).

5. If the outlet is vertical, and exposed to the elements, rain protection should be installed. The exhaust air can be 150 °C.

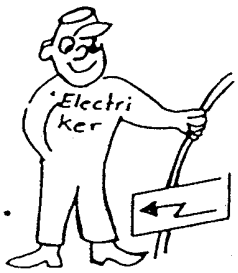

6. Electrical connections may only be performed by a certified electrician. A separate lockable disconnect should be installed where it is readily accessible and within view of the pump.

7. The control panel must be equipped with a thermal overload protection that should be adjusted and tested by a certified electrician. Check for correct motor rotation.

TEST RUNNING

1. Verify that the power is locked out.

2. Check that no persons can be hurt if the pump starts and that all outlets are closed.

3. Connect a monometer for negative pressure calibrated to min. 30 kPa to the suction side as close to the pump as possible.

4. Power up the pump and listen carefully for the following sounds. A high pitch whine is normal sound from the impeller blades. As pump draws cooling air through the vacuum relief valve (accessory) a weak hissing should be heard.

5. Measure the pressure. Compare with the dimension point. The pressure can be adjusted by adjustment of the vacuum relief valve.

6. Check the function and tightness of the connected exhaust system.

7. It is normal that the pump becomes hot during operation.

SERVICE

The pump should be inspected and lubricated at least once a year.

1. Start the pump and listen for abnormal sound.

2. Shut off the pump and lock out the electrical service.

3. The turbopumps bearings should be lubricated Dustcontrol grease, Part No 9928

- The back bearing should be lubricated by removing the finned bearing cover plate.
- Check the condition of the grease. Fill the cavity 2/3 full with new grease.

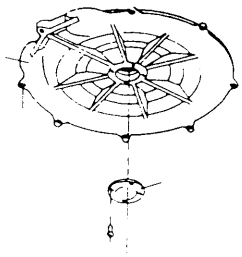

4. Inspect all cables and connections, repair if neccessary.

SAFETY CONSIDERATIONS

- The equippment must be installed and maintained properly by qualified personnel. Dustcontrol does not take responsibility for defective installation or maintenance.
- The electrical connections may only be performed by a certified electrician.
- A separate lockable disconnect must be installed where it is readily accessable to the pump.
- Never let the suction come into contact with the body. The machine generates a high negative pressure, severe injury may result.
- Do not adjust the vacuum relief valve while the pump is operating.
- Exhaust air can be very hot, up to 150 ^{o}C.
- Do not start the pump without having it connected to the duct work.

TROUBLE SHOOTING

* Motor will not run.
- Electrical supply is not connected, connect.
- Thermal overload tipped, wait 5 minutes and reset.
- Electrical power does not reach the machine, a qualified electrican should check supply.
- Electrical disconnect locked out, find the person responsible for the lock out and check to see if system is clear for operation, reverse the lock out.

* The motor stops directly after starting.
- Incorrect fuse, change to correct fuse rating and type.
- The thermal overloads incorrectly set, electrician should be called for investigate.

* Fan runs but no suction.
- Suction hose not connected, connect the hose.
- Plugged tubing or hoses, clean.
- The plastic sack or container not firmly attached to the bottom of the cyclone, secure.
- Pump rotation backwards, electrician should change phases.

* Pump runs but poor suction.
- Leakage in the ductwork, locate and repair.
- Filter plugged, clean or change filter.

* Abnormal sound from the fan.
- Order service.

WARRANTY

The warranty period is for one full year of single shift operation or equivalent in multishift operation.
The warranty covers manufacturing defects. This warranty is null and void for machines equipped with other than original spare parts. Warranty repairs must be performed by Dustcontrol or their authorized representatives. Unauthorized repairs render this warranty null and void.

SPARE PARTS

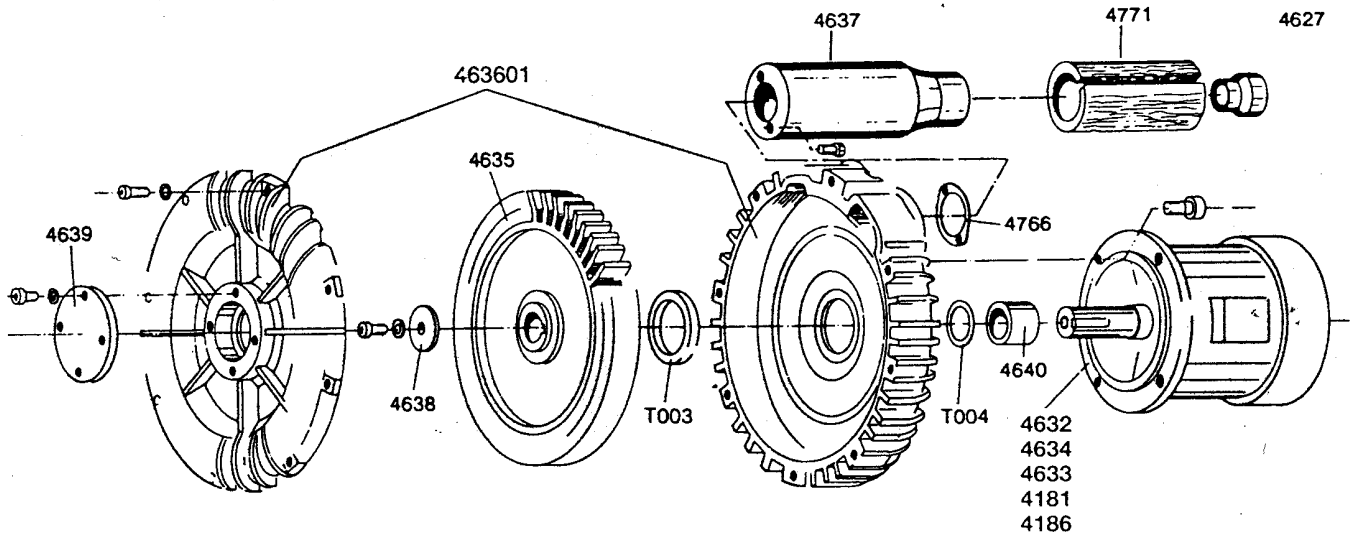

Art. nr	Benämning
4153	Turbinhus & Kåpa (axel D=28)
4154	Turbinhjul (axel D=28)
4155	Distans (axel D=28)
4156	Ändbricka 5 kW
4181	Motor 7,5 kW 600/60Hz
4186	Motor 7,5 kW 220-440V/60Hz
4216	Sätesring
4627	Kona, ljuddämp. pumpar 100/80
4632	Motor 5,5 kW 380/660V
4633	Motor 5,5 kW 220(380V
4634	Motor 5,5 kW 500V
4635	Turbinhjul (axel D=38)
463601	Turbinhus & kåpa målad (axel D=38)
4637	Ljuddämparhus
4638	Ändbrikca 5,5 kW
4639	Täcklock
4640	Distans (axel D=38)
4766	Gummipackning
4771	Ljuddämparinsats
T003	Radialtätning
T004	Shims

Art. nr	Description
4153	Impeller housing (axle D=28)
4154	Pump impeller 5 kW (axle D=28)
4155	Spacing collar (axle D=28)
4156	End plate 5 kW
4181	Motor 7,5 kW 600V 60 Hz
4186	Motor 7,5 kW 220–440V 60 Hz
4216	Ring, back valve
4627	Cone, silencer 100/80
4632	Motor 5,5 kW 380/660V
4633	Motor 5,5 kW 220/380V
463220	Motor 5,5 kW 415V
4635	Impeller 5,5 kW (axle D=38)
463601	Impeller housing (axle D=38)
4637	Silencer housing
4638	End plate 5,5 kW
4639	Cover
4640	Spacer (axle D=38)
4766	Rubber gasket
4771	Silencer insert
T003	Radial packing
T004	Shim

Art. nr	Benennung
4153	Gehäuse u. Deckel f. Gebläse (Achse D=28)
4154	Gebläserad (Achse D=28)
4155	Distanz 5 kW (Achse D=28)
4156	Endplatte 5 kW
4181	Motor 7,5 kW 600/60Hz
4186	Motor 7,5 kW 220-440V/60Hz
4216	Konusring
4627	Ring
4632	Motor 5,5 kW 380/660V
4633	Motor 5,5 kW 220/380V
4634	Motor 5,5 kW 500V
4635	Gebläserad 5,5 kW (Achse D=38)
463601	Gehäuse u. Deckel f. Gebläse 5,5 kW (Achse D=38)
4637	Schalldämpfergehäuse
4638	Endplatte 5,5 kW
4639	Verschlußdeckel
4640	Distanz (Achse D=38)
4766	Gummidichtung
4771	Schalldämpfereinsatz
T003	Radialdichtung
T004	Toleranzscheibe

Dustcontrol

BEDIENUNGSANLEITUNG

TED 36, 7,5 kW

Seriennummer:.....

- Technische Daten
- Zubehör
- Funktionsbeschreibung
- Installation
- Probelauf
- Wartung
- Sicherheitsvorschriften
- Fehlersuche
- Garantie
- Ersatzteile

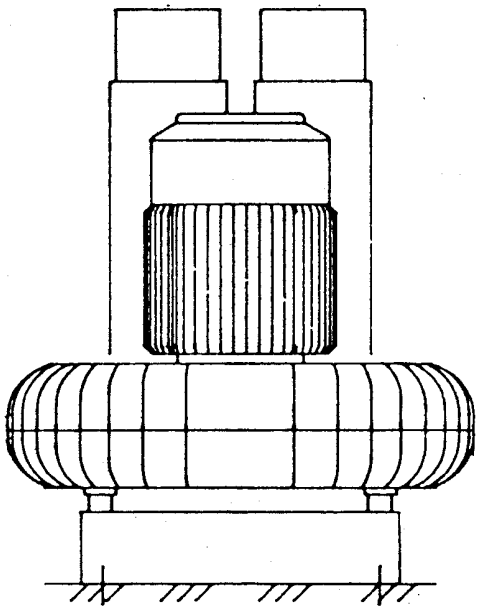

Druckfehler und Produktänderungen vorbehalten.

TECHNISCHE DATEN

Drehzahl	max 3600 rpm
Gewicht	65 kg
Unterdruck	max 25 kPa nom 20 kPa
Luftmenge	max 600 m^3/h
Einlass/Auslass	Ø108 mm
Geräuschpegel mit Schalldämpfer	75 dB(A)
Schallpegel Gehäuse 1 m	

DRUCKERZEUGUNG UND LEISTUNG

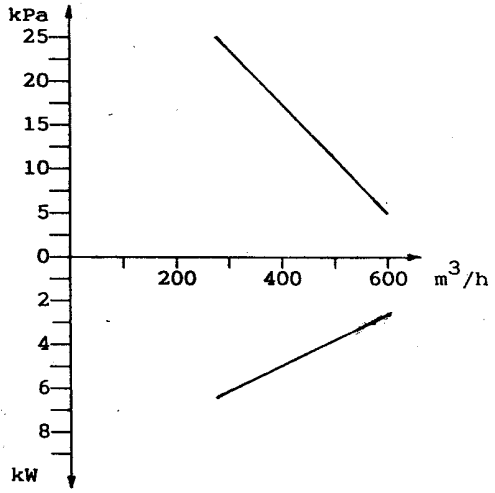

Die Pumpkurve gilt für Unterdruck. Bei Unterdruck wird die Druckdifferenz grösser. Als Richtwert kann man den Überdruck um 40 % höher als den Unterdruck ansetzen.

EINBAUMASSE

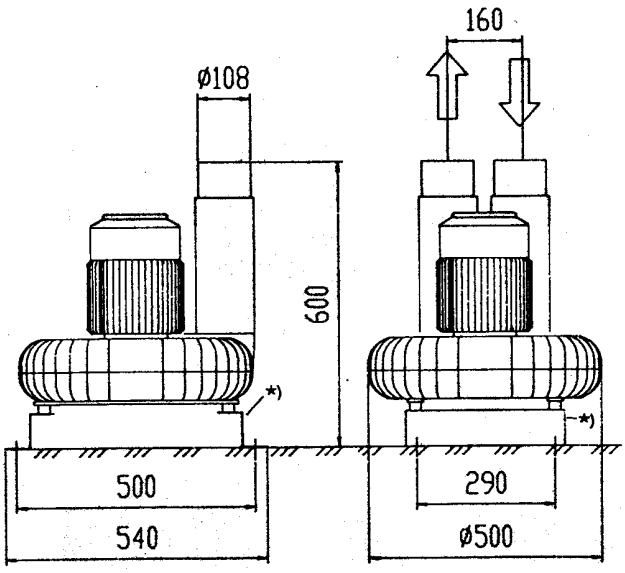

NENNLEISTUNG

Art.Nr	V	Hz	Nennleistung
4193	220/440	60	7,5 kW
4191	575	60	8,5 kW

ZUBEHÖR	Art.Nr
Pumpenfundament zur separaten Aufstellung von Pumpe	4477
Vacuumventil	8001

FUNKTIONSBESCHREIBUNG

Seitenkanalverdichter. Die Turbopumpe TED 36 ist ein Seitenkanalverdichter. Die Rotoren laufen zwischen Auslass und Einlass durch eine Passage mit sehr kleinem Spielraum. Deshalb ist es sehr wichtig, dass die Pumpe keine Partikeln ansaugt - Havariegefahr! Die Turbopumpe komprimiert die Luft und es ist ganz normal, dass das Pumpengehäuse beim Betrieb heiss wird.

Direktantrieb. Die Pumpe wird direkt von einem Drehstrommotor angetrieben.

Kühlung. Die Kühlluft zur Pumpe ist normalerweise einem Vakuumventil (Art.Nr. 8001) zu entnehmen, das auf der Ansaugseite direkt neben der Pumpe montiert wird.

INSTALLATION

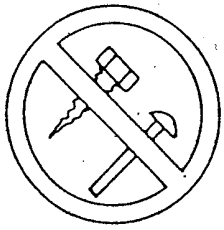

1. Schrauben Sie die Pumpe in das Pumpenfundament oder auf einen anderen festen Untergrund (Betonplatte) an.

2. Einlass und Auslass anschliessen. Starten Sie nie die Pumpe ohne Verrohrung.

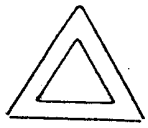

3. Der Einlass soll immer an einen Staubabscheider mit Filter angeschlossen sein, so dass die Pumpe keine Partikeln ansaugen kann.

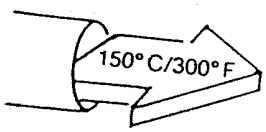

4. Der Auslass kann mit Schalldämpfer ausgerüstet werden. Der Geräuschpegel des Auslasses wird dann auf ca 75 dB(A) abgesunken.

5. Bei Abluftöffnung nach oben muss das Rohr mit einem Regenschutz versehen werden (Rohrbogen o. ähnl.) Die Ausblasluft kann eine Hitze von 100-150 °C erreichen.

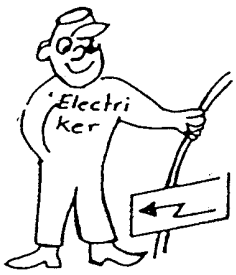

6. Die elektrische Installation darf nur von berechtigten Fachleuten gemacht werden. Ein absperrbarer Betriebsschalter soll immer in der Nähe der Pumpe installiert werden.

7. Der Schaltschrank muss mit thermischem Motorschutz ausgerüstet sein, dervon berechtigten Fachleuten installiert und geprüft ist. Überprüfen Sie, dass die Pumpe die richtige Rotationsrichtung hat.

PROBELAUF

1. Betriebsschalter abschalten und verrriegeln.

2. Überprüfen, dass die Pumpe problemlos gestartet werden kann und alle Auslässe des Systems geschlossen sind.

3. Ein auf mindestens 30 kPa kalibriertes Mannometer auf der Ansaugseite und so nahe der Pumpe wie möglich anschliessen.

4. Betriebsschalter einschalten. Pumpe starten und auf ungewöhnliche Geräusche achten. Von den Rotorenrädern muss ein hoher Ton zu hören sein. Wenn die Pumpe Luft vom Vakuumventil ansaugt, ist auch ein schwaches Zischen zu hören.

5. Druck auf der Ansaugseite messen und mit dem Druck vergleichen, für den die Anlage dimensioniert ist. Der Druck lässt sich durch Nachstellen des Vakuumventils ändern.

6. Funktion des Saugsystems kontrollieren.

7. Es ist völlig normal, dass der Ausla▪ der Pumpe nach einer Stunde Betrieb sehr warm wird.

WARTUNG

Die Pumpe soll mindestens einmal im Jahr geschmiert und kontrolliert werden.

1. Pumpe starten und auf ungewöhnliche Geräusche achten.

2. Pumpe abschliessen und Betriebsschalter verriegeln.

3. Das Lager der Turbopumpe soll mindestens einmal im Jahr und mit

Dustcontrol Lagerfett, Art.Nr 9928

erfüllt.

- Kühlflansch des unteren Lagers losschrauben
- Zustand des Fetts kontrollieren und ggf. neues Fett bis auf 2/3 des Deckelvolumens einfüllen.

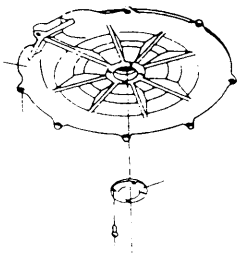

4. Überprüfen, dass Anschlüsse und Kabel intakt sind.

SICHERHEITSVORSCHRIFTEN

- Die Ausrüstung darf nur von berechtigten Fachleuten montiert und gewartet werden, die diese Montage- und Serviceanleitungen durchgelesen haben.
- Die elektrische Installation darf nur von berechtigten Fachleuten durchgeführt werden.
- Ein absperrbarer Betriebsschalter soll in der Nähe der Pumpe montiert werden.
- ACHTUNG, HOHER UNTERDRUCK!
- Starten Sie die Pumpe nur mit angeschlossener Rohrleitung.
- Prüfen Sie nie den Unterdruck mit der Handfläche oder anderen Körperteilen.
- Die Ausblasluft kann eine Hitze von 150oC erreichen.

FEHLERSUCHE

* Der Motor läuft nicht.
- Kein Stromanschluss. Strom anschlissen.
- Motorschutz im Schaltschrank hat ausgelöst. Motor überlastet.
- Keine Stromzufuhr. Verbindungen und Leitungen überprüfen.
- Sicherheitsschalter ausgeschaltet. Einschalten.

* Der Motor bleibt sofort nach dem Start stehen.
- Falsche Sicherung. Sicherung austauschen.
- Motorschutz zu niedrig eingestellt. Von Elektriker ändern lassen.

* Der Motor läuft, aber die Maschine saugt nicht.
- Rohre oder Schläuche verstopft. Reinigen.
- Kein Sammelbehälter am Staubabscheider angebracht. Plastiksack, Behälter usw. anbringen.
- Die Pumpe läuft in der falschen Drehrichtung. Phasen von Elektriker umkehren lassen.

* Der Motor läuft, aber die Maschine saugt schlecht.
- Loch in Schläuchen oder undichtes Rohrsystem,Überprüfen.
- Filter verstopft. Reinigen oder austauschen.

* Abnormale Geräuschentwicklung der Pumpe.
- Es können Partikeln in die Pumpe eingedrungen sein. Abschalten und Wartungsdienst anrufen.

GARANTIE

Die Garantiedauer beträgt ein Jahr bei Einschichtenbetrieb und verkürzt sich entsprechend bei mehrschichtigem Betrieb. Die Garantie gilt für Fabrikationsfehler und unter der Voraussetzung, dass der Staubabscheider auf normale Weise eingesetzt und wie erforderlich gewartet wird.

Reparturen dürfen nur von Dustcontrol oder einem von Dustcontrol anerkannten Fachmann durchgeführt werden, andernfalls verfällt die Garantie.

ERSATZTEILE

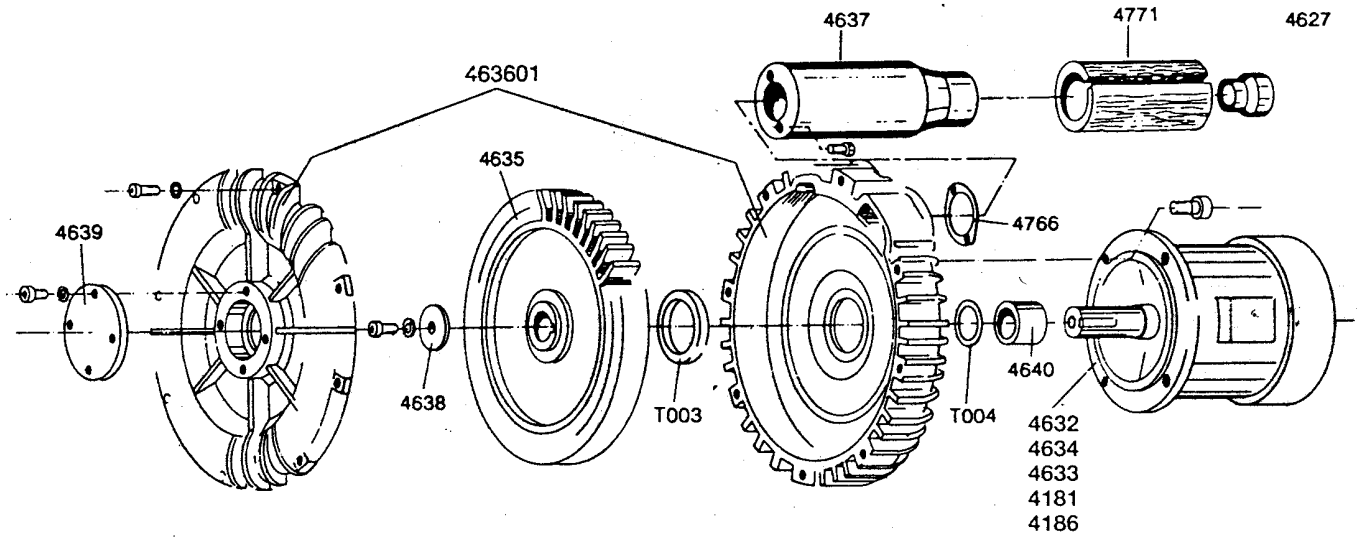

Art. nr	Benämning
4153	Turbinhus & Kåpa (axel D=28)
4154	Turbinhjul (axel D=28)
4155	Distans (axel D=28)
4156	Ändbricka 5 kW
4181	Motor 7,5 kW 600/60Hz
4186	Motor 7,5 kW 220-440V/60Hz
4216	Sätesring
4627	Kona, ljuddämp. pumpar 100/80
4632	Motor 5,5 kW 380/660V
4633	Motor 5,5 kW 220(380V
4634	Motor 5,5 kW 500V
4635	Turbinhjul (axel D=38)
463601	Turbinhus & kåpa målad (axel D=38)
4637	Ljuddämparhus
4638	Ändbrikca 5,5 kW
4639	Täcklock
4640	Distans (axel D=38)
4766	Gummipackning
4771	Ljuddämparinsats
T003	Radialtätning
T004	Shims

Art. nr	Description
4153	Impeller housing (axle D=28)
4154	Pump impeller 5 kW (axle D=28)
4155	Spacing collar (axle D=28)
4156	End plate 5 kW
4181	Motor 7,5 kW 600V 60 Hz
4186	Motor 7,5 kW 220–440V 60 Hz
4216	Ring, back valve
4627	Cone, silencer 100/80
4632	Motor 5,5 kW 380/660V
4633	Motor 5,5 kW 220/380V
463220	Motor 5,5 kW 415V
4635	Impeller 5,5 kW (axle D=38)
463601	Impeller housing (axle D=38)
4637	Silencer housing
4638	End plate 5,5 kW
4639	Cover
4640	Spacer (axle D=38)
4766	Rubber gasket
4771	Silencer insert
T003	Radial packing
T004	Shim

Art. nr	Benennung
4153	Gehäuse u. Deckel f. Gebläse (Achse D=28)
4154	Gebläserad (Achse D=28)
4155	Distanz 5 kW (Achse D=28)
4156	Endplatte 5 kW
4181	Motor 7,5 kW 600/60Hz
4186	Motor 7,5 kW 220-440V/60Hz
4216	Konusring
4627	Ring
4632	Motor 5,5 kW 380/660V
4633	Motor 5,5 kW 220/380V
4634	Motor 5,5 kW 500V
4635	Gebläserad 5,5 kW (Achse D=38)
463601	Gehäuse u. Deckel f. Gebläse 5,5 kW (Achse D=38)
4637	Schalldämpfergehäuse
4638	Endplatte 5,5 kW
4639	Verschlußdeckel
4640	Distanz (Achse D=38)
4766	Gummidichtung
4771	Schalldämpfereinsatz
T003	Radialdichtung
T004	Toleranzscheibe